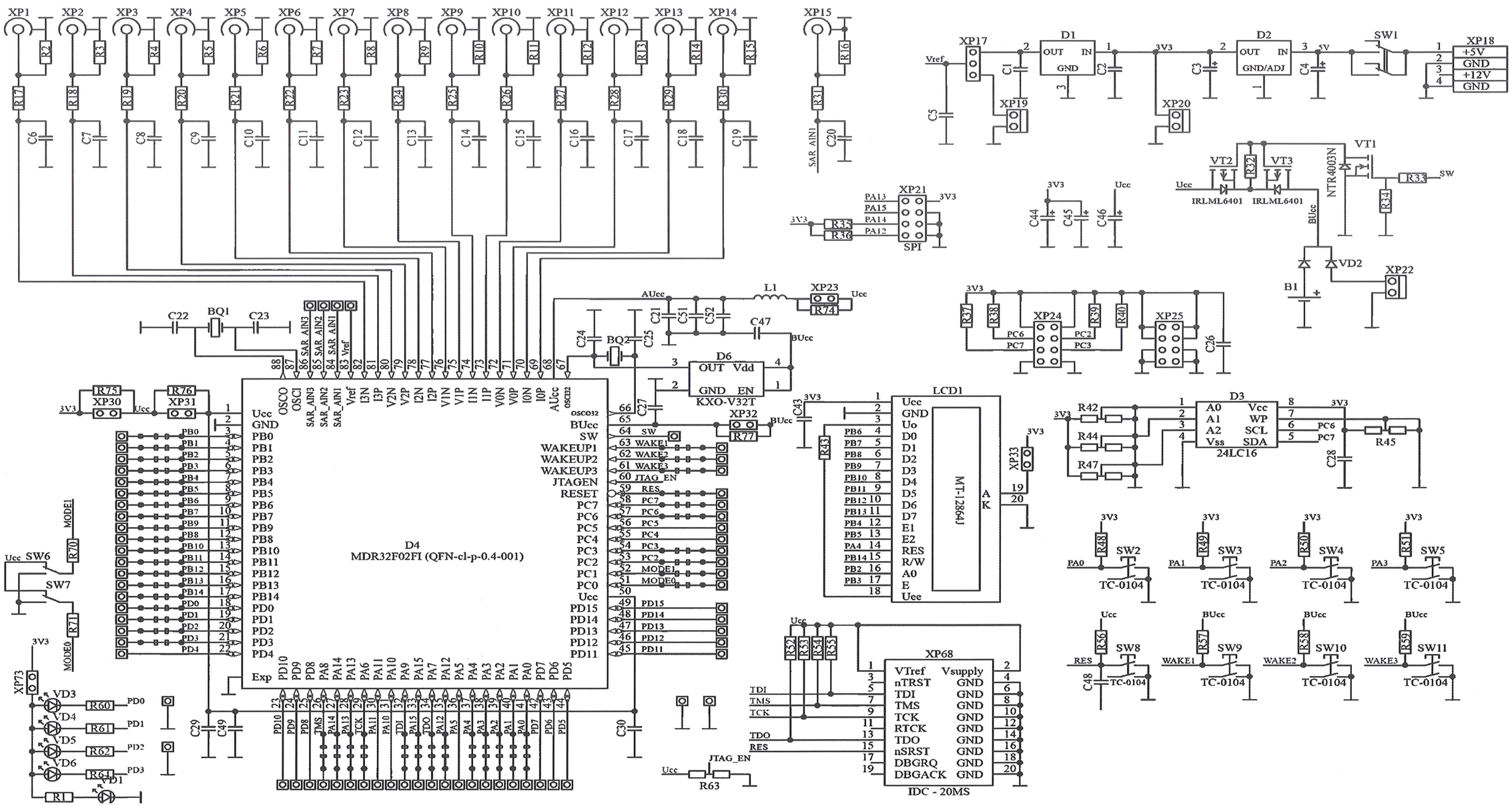

ТСКЯ.687282.02533

Изм.	Лист	№ докум.	Подп.	Дата
Разраб.		Калинина		1.03.22
Пров.		Бородулин		01.03.22
Утв.		Бороздин		1.03.22

ТСКЯ.687282.02533

Модуль отладочный для микросхем К1986ВК025

Схема электрическая принципиальная

Лит.	Масса	Масштаб

Лист 1 Листов 2

Перв. примен. ТСКЯ.687282.025

Справ. №

Подп. и дата

Инв. № дубл.

Взам. инв. №

Подп. и дата 01/02.03.22

Инв. № подл. 1/03979

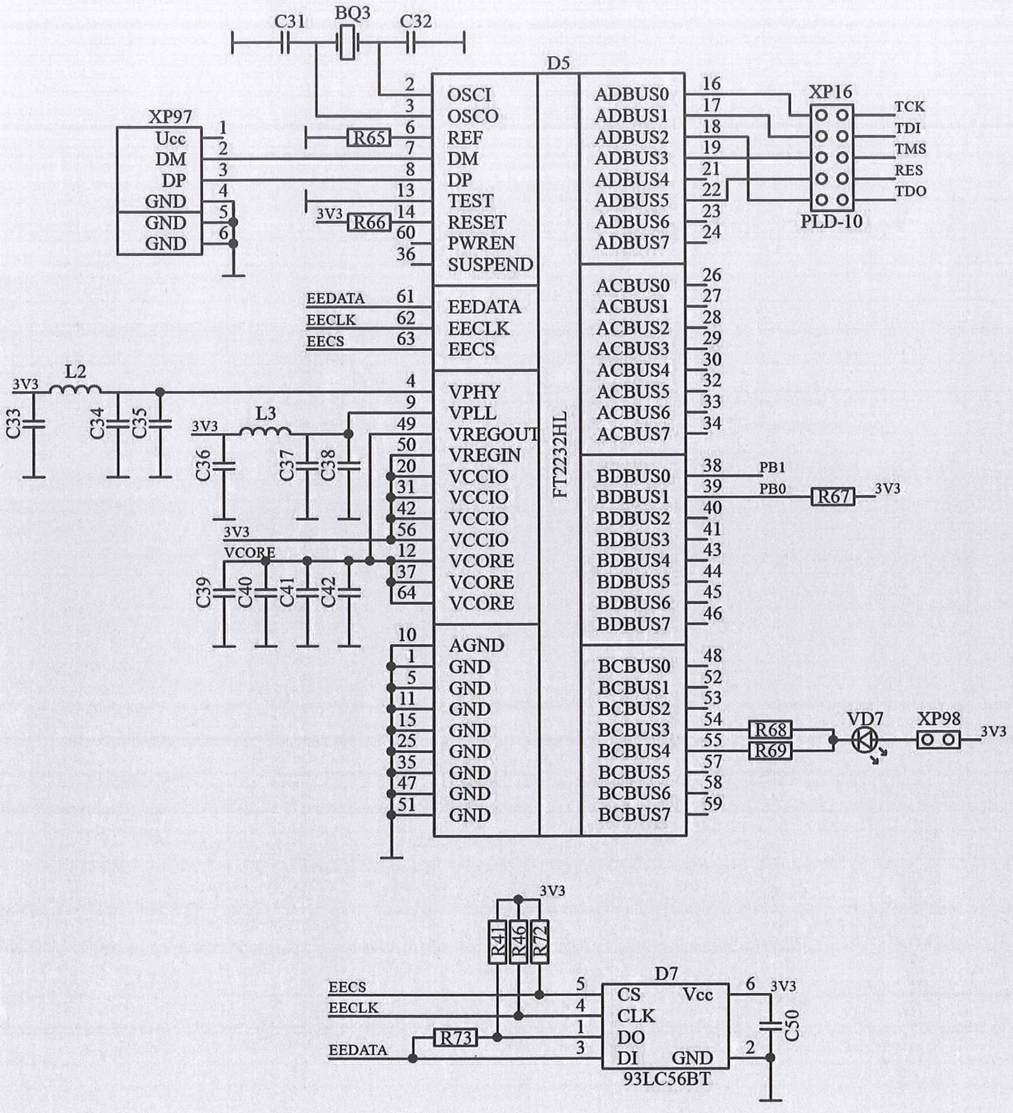

Инв. № подл.	Подп. и дата	Взам. инв. №	Инв. № дубл.	Подп. и дата
1/03979	02.03.22			

Изм.	Лист	№ докум.	Подп.	Дата	ТСКЯ.687282.025Э3	Лист 2